Kancelářský kontejner Systema Top 2000, sada pro rychlomontáž

- **Vestavná šířka 404 mm, rozteč vrtání 32 mm**
- **Rychlomontážní sada pro kancelářský kontejner s tlumením Silent System 40**

Rychlomontážní sada pro kancelářský kontejner s plnovýsuvy a plnovýsuvy s přesahem

Sada obsahuje:
- 1 sada nosných ocelových boků, prášková barva, černá
- 1 sada centrální zamykání Stop Control, předmontováno
- 1 sada výsuv Quadro 12, částečný výsuv se Silent System, předmontovaný
- 1 sada výsuv Quadro Duplex 25, plnovýsuv
- 1 sada výsuv Quadro Duplex 45, plnovýsuv s přesahem
- 1 ks zásuvka na psací potřeby 40 mm
- 2 ks ocelová zásuvka, 1 ks závěsný rám
- 2 ks aktivátor
- 6 ks excentrická podložka, včetně 6 ks upevňovacích šroubů
- 1 sada seřiditelná podpěra čela
- 1 ks cylindrický zámek pákový včetně cylindrické vložky

Min. světlá hloubka mm	**Obj. č. / Barva**		Balení
	aluminium finiš	**černá**	
530	**9 081 714**	**9 078 607**	1 sada
730	**9 081 715**	**9 078 610**	1 sada

Rozpis

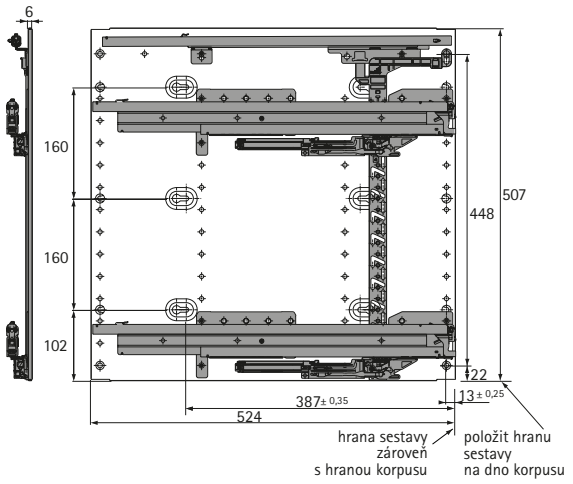

Výškové členění

1 HE	Zásuvka na psací potřeby Výsuv Quadro 12
2 HE	Ocelová zásuvka Výsuv Quadro Duplex 25, plnovýsuv
5 HE	Ocelová zásuvka se závěsným rámem Výsuv Quadro Duplex 45, plnovýsuv s přesahem

7 HE + 1 = zamykací tyč Stop Control
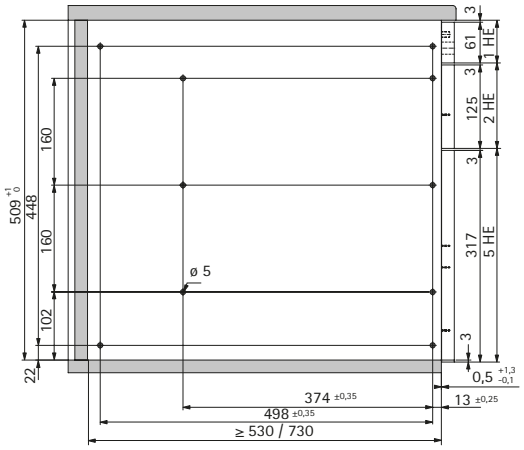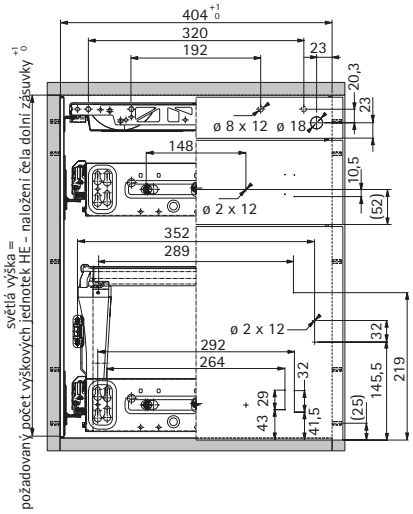
Rozměry